Hebevorrichtung, Système de levage, Hefinrichting, Lifting unit

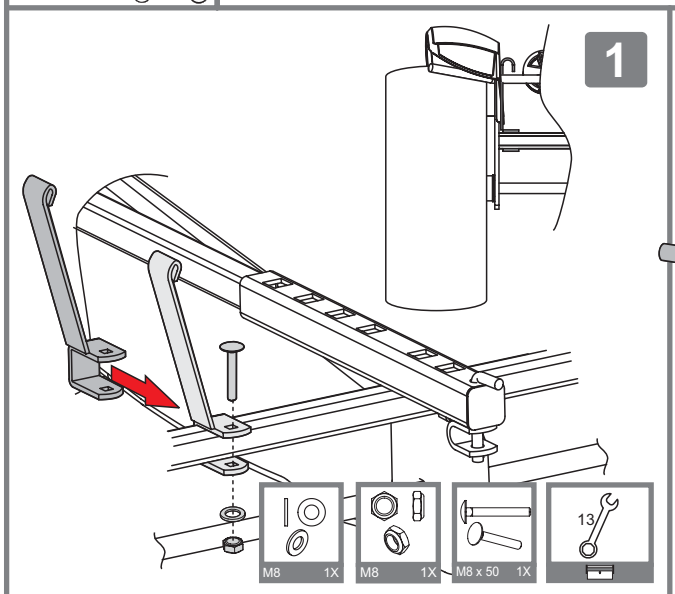

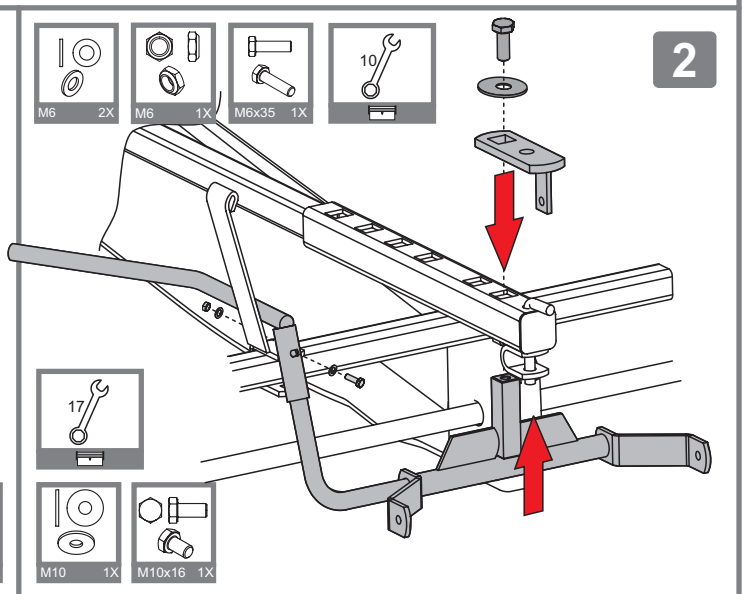

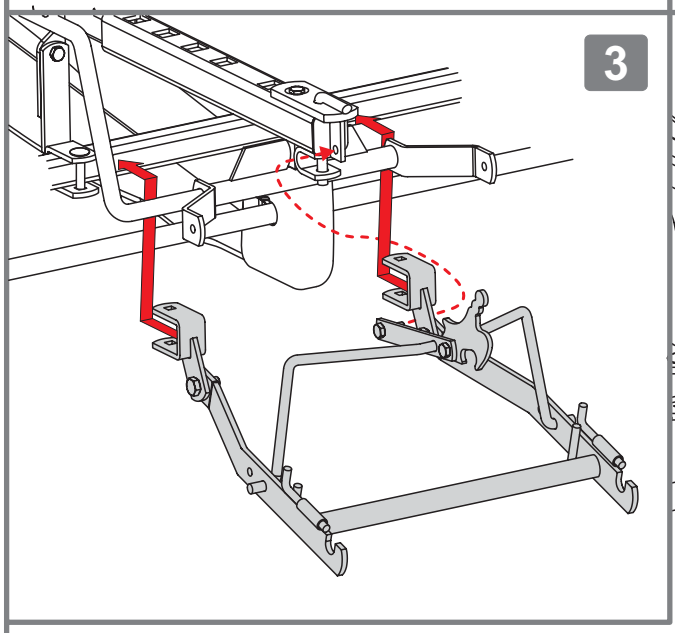

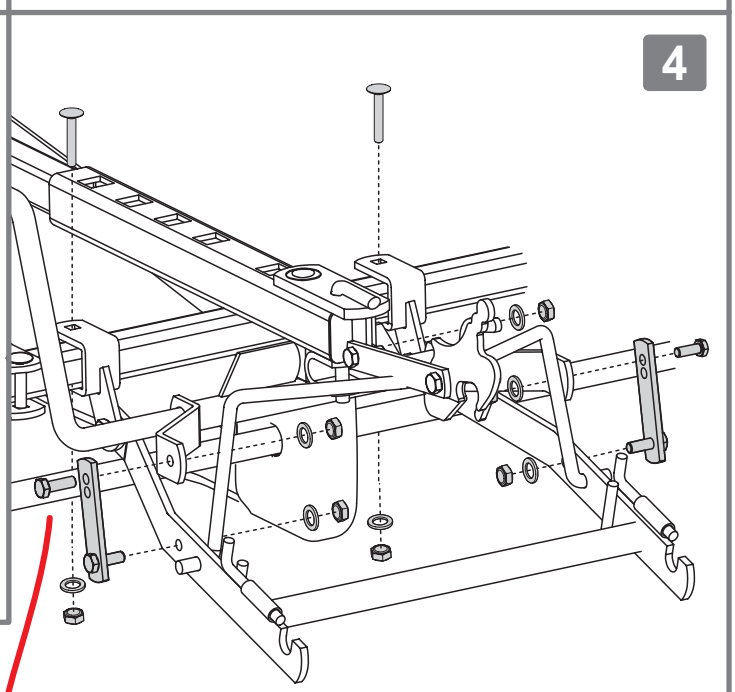

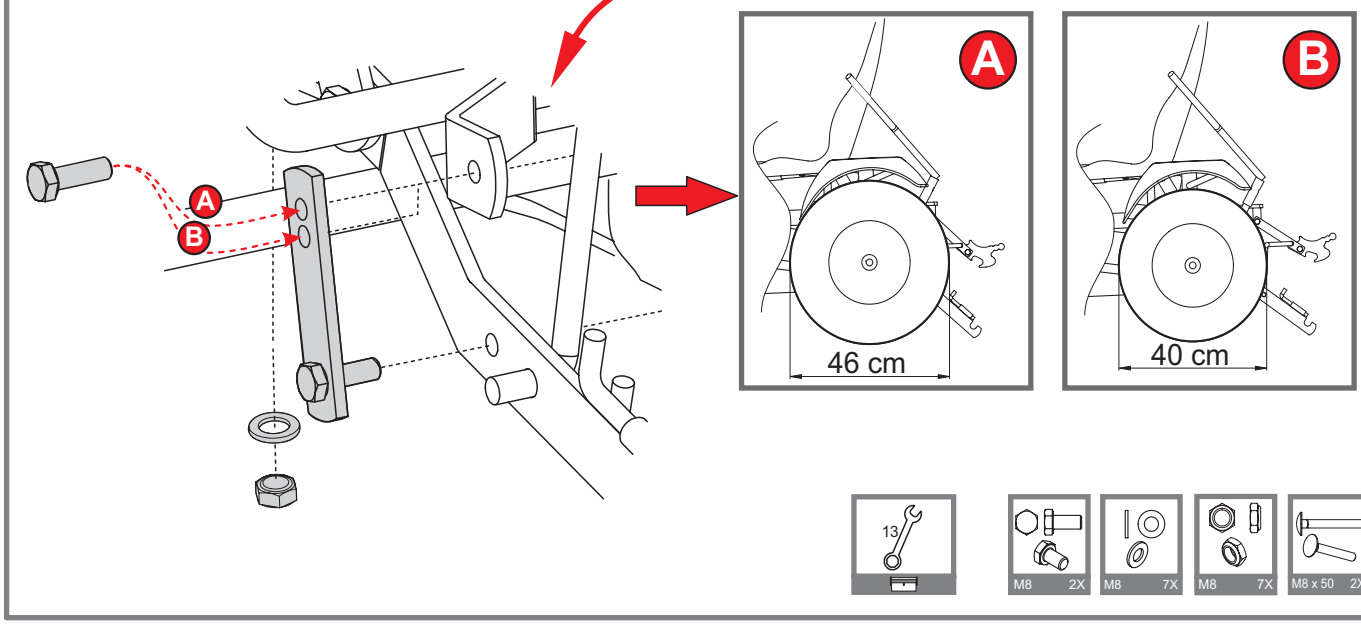

Sheetnr.: 49.90.60.31